Inno Color Beam Z7

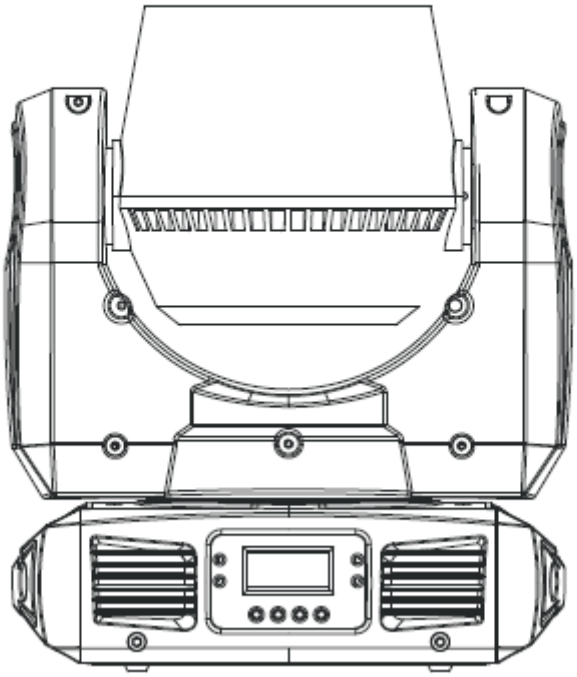

Pokyny pre užívateľa

A.D.J. Supply Europe B.V.
Junostraat 2
6468 EW Kerkrade
Holandsko
www.americandj.eu

Rev 03-15

Obsah

ÚVOD 4
VŠEOBECNÉ POKYNY 4
VLASTNOSTI 4
NAPÁJACÍ KÁBEL - DAISY CHAIN 5
BEZPEČNOSTNÉ OPATRENIA 5
INŠTALÁCIA 5
NASTAVENIE 7
SYSTÉMOVÉ MENU 8
OVLÁDANIE UC3 11
UNIVERZÁLNA DMX REGULÁCIA 11
KONFIGURÁCIA MASTER-SLAVE 12
KANÁL 14 - REŽIM 12
FOTOMETRICKÁ TABUĽKA 15
TABULKA NASTAVENIA STLMOVAČA 15
VÝMENA POISTKY 16
ČISTENIE 16
RIEŠENIE PROBLÉMOV 16
TECHNICKÉ ÚDAJE: 17
ROHS - Veľký príspevok pre zachovanie životného prostredia 18
WEEE – Odpady z elektrických a elektronických zariadení 18
POZNÁMKY 19

©2013 ADJ Products, LLC všetka práva vyhradená Informácie, údaje, nákresy, snímky a pokyny tu uvedené sa môžu zmeniť bez predchádzajúceho upozornenia. ADJ Products, logo LLC a identifikujúce názvy a čísla produktov sú ochrannými známkami ADJ Products, LLC. Ochrana autorských práv sa vzťahuje na všetky formy kopírovateľných materiálov a informácií teraz povolený štatutárnymi alebo súdnymi zákony alebo tak, ako je tu uvedené. Názvy produktov použité v tomto dokumente môžu byť ochrannými známkami alebo registrovanými ochrannými známkami príslušných spoločností a týmto sú potvrdené. Všetky produkty, ktoré nie sú produkty ADJ, značkami LLC a názvy produktov sú ochrannými známkami alebo registrovanými ochrannými známkami ich príslušných vlastníkov.

ADJ Products, LLC a spojené spoločnosti sa týmto vzdávajú akejkoľvek zodpovednosti za majetok, zariadenie, budovy a elektrické poškodenie, zranenie akýchkoľvek osôb a priame alebo nepriame ekonomické straty spojené s použitím alebo spoľahnutím sa na informácie obsiahnuté v tomto dokumente a / alebo v dôsledku nesprávneho, nebezpečného, nedostatočného a nedbalého použitia, montáže, inštalácie a obsluhy tohto produktu.

ÚVOD

Vybalenie: Ďakujeme Vám za zakúpenie zariadenia Inno Color Beam Quad Z7 od firmy ADJ Products, LLC. Každé zariadenie Inno Color Beam Quad Z7 bolo dôkladne testované a bolo dodané v dokonale prevádzkyschopnom stave. Starostlivo skontrolujte dodací obal na škody, ku ktorým mohlo dôjsť počas prepravy. Ak obal vyzerá byť poškodený, starostlivo skontrolujte, či vaše zariadenie nie je poškodené a skontrolujte, či všetky príslušenstvá, nevyhnutné pre prevádzku jednotky boli zaslané nepoškodené. V prípade zisteného poškodenia, alebo v prípade chýbajúcich častí prosím kontaktujte naše bezplatné zákaznícke číslo ohľadom ďalších pokynov. Nevracajte túto jednotku vášmu predajcovi bez toho, aby ste najprv kontaktovali zákaznícku podporu.

Úvod: Inno Color Beam Quad Z7 je súčasťou neustálej snahy ADJ o vytvorenie vysoko kvalitného a cenovo prijateľného zariadení. Inno Color Beam Quad Z7 je veľmi výkonné, DMX inteligentné zariadenie s pohyblivou hlavou LED. Toto zariadenie je skvelé pre osvetlenie maloobchodov, navodenie atmosféry, architektúry, interiéru a exteriéru a klubov. Toto zariadenie sa dá používať ako samostatné alebo pripojené do konfigurácie Master/Slave. Zariadenie lze rovnako ovládať cez ovládač DMX. Tento prístroj je vhodný do divadiel, štúdií, maloobchodov a ďalších podobných miest.

Zákaznícka podpora: Pokiaľ sa stretnete s akýmikoľvek problémami, kontaktujte prosím vašu dôveryhodnú predajňu American Audio.
Tak isto ponúkame možnosť priameho kontaktovania: Môžete nás kontaktovať cez našu webovú stránku www.americandj.eu alebo cez email: support@americandj.eu

Varovanie! Aby ste predišli alebo znížili riziko úrazu elektrickým prúdom alebo požiarom, nevystavujte túto jednotku dažďu alebo vlhkosti.
Upozornenie! Vnútri nie sú žiadne časti, ktorých údržbu by mohol vykonávať užívateľ Nepokúšajte o žiadne opravy, pokiaľ tak urobíte, zneplatníte záruku z výroby. V nepravdepodobnom prípade, keby si vaša jednotka vyžadovala servis, kontaktujte prosím spoločnosť ADJ Products, LLC.
Pokiaľ je to možné, recyklujte obal, prosím.

VŠEOBECNÉ POKYNY

Aby ste optimalizovali výkonnosť tohto výrobku, prečítajte si prosím starostlivo tieto pokyny na prevádzku, aby ste sa oboznámili so základnými operáciami tejto jednotky. Tieto pokyny obsahujú dôležité bezpečnostné informácie, týkajúce sa použitia a údržby tejto jednotky. Tento manuál skladujte spolu s jednotkou, pre budúce použitie.

VLASTNOSTI

- Farebný mix RGBW
- 7 x 10W High Quatlity LED
- Efekt farebného strobovania
- Efekt farebného mixu
- Inverzia sklonu
- Elektronické stlmenie 0-100%
- Krivka stlmenia
- Zabudovaný mikrofón
- DMX-512 protokol
- 14 kanály DMX
- 3 prevádzkové režimy - Zvukovo aktívny režim, Režim Show a Ovládanie DMX
- Napájací kábel na prepojenie uzavretého reťazca (časť dole)

NAPÁJACÍ KÁBEL - DAISY CHAIN

Vďaka tejto funkcii môžete zapojiť zariadenie k ostatným pomocou vstupu IEC a výstupných portov. Pripojiť je možno max. 4 zariadení (120V) a 8 zariadení (240V). Keď pripojíte maximum zariadení, budete potrebovať použiť novú zásuvku. Musí ísť o rovnaké zariadenia. Zariadenie NEMIEŠAJTE.

BEZPEČNOSTNÉ OPATRENIA

• Aby ste predišli alebo znížili riziko úrazu elektrickým prúdom alebo vzniku požiaru, nevystavujte túto jednotku dažďu alebo vlhkosti.
• Na vašu jednotku alebo do nej nenalievajte vodu ani inú tekutinu.
• Uistite sa, že miestna zásuvka zodpovedá požadovanému napätiu zariadenia.
• Nepokúšajte sa prevádzkovať túto jednotku, pokiaľ bol kábel napájania zlomený alebo roztrhaný. Nepokúšajte sa odstrániť alebo odlomiť zemniaci kolík z napájacieho kábla. Tento kolík má za úlohu znížiť riziko úrazu elektrickým prúdom a nebezpečenstvo požiaru v prípade vnútorného skratu.
• Než vykonáte akékoľvek zapojenie, odpojte zariadenie od napájania.
• V žiadnom prípade neodstraňujte kryt. Vnútri nie sú žiadne časti, ktorých údržbu by mohol vykonávať užívateľ
• Nikdy túto jednotku neprevádzkujte, keď je kryt odmontovaný.
• Túto jednotku nikdy nezapájajte do balíka stlmovača.
• Vždy sa uistite, že prístroj je namontovaný v mieste, ktoré umožňuje riadnu ventiláciu. Medzi týmto prístrojom a stenou nechajte voľný priestor zhruba 6" (15 cm).
• Nepokúšajte sa prevádzkovať túto jednotku, pokiaľ sa akýmkoľvek spôsobom poškodí.
• Tento prístroj je určený iba pre vnútorné použitie, jeho použitie vo vonkajších priestoroch ruší platnosť všetkých záruk.
• Pri dlhšom nepoužívaní odpojte jednotku od zdroja napájania.
• Vždy jednotku namontujte bezpečne a tak, aby bola stabilná.
• Napájacie káble by mali byť smerované tak, aby sa cez ne nechodilo, alebo by mohli byť pritlačené alebo založené, pričom venujte zvláštnu pozornosť káblom pri zástrčkách, bežným zásuvkám a bodu, kde vychádzajú zo zariadenia.
• Čistenie – zariadenie by sa malo čistiť iba podľa odporúčania výrobcu. Detaily o čisteniu nájdete na strane 16
• Teplo – zariadenie by malo byť umiestnené mimo tepelných zdrojov, ako sú radiátory, tepelné registre, pece alebo iné produkty (vrátane zosilňovačov), ktoré vyrábajú teplo.
• Zariadenie by malo byť opravené kvalifikovaným personálom v nasledujúcich prípadoch:
A. Pokiaľ došlo k poškodeniu napájacieho kábla alebo zástrčky.
B. Na spotrebič spadol nejaký predmet alebo sa do neho vyliala tekutina.
C. Spotrebič bol vystavený dažďu alebo vode.
D. Ak sa nezdá, že zariadenie funguje normálne alebo došlo k zmene v jeho výkone.

INŠTALÁCIA

Pri inštalácii zariadenia musí byť prievlak alebo oblasť inštalácia schopná udržať desaťnásobok hmotnosti bez toho aby došlo k akejkoľvek deformácii. Pri inštalácii musí byť zariadenie zabezpečenie sekundárnym bezpečnostným zariadením, tj vhodným bezpečnostným káblom. Nikdy nestojte pri montáži, snímaniu alebo servisu priamo pod zariadením.
Montáž s horným rozvodom vyžaduje značné skúsenosti, vrátane schopnosti vypočítať limity pracovného zaťaženia, množstvo použitého inštalačného materiálu a pravidelnú bezpečnostnú kontrolu všetkého nainštalovaného materiálu a zariadení. Pokiaľ takú kvalifikáciu nemáte, o inštalácii sa sami nepokúšajte.
Tieto inštalácie musí raz ročne skontrolovať skúsený personál.

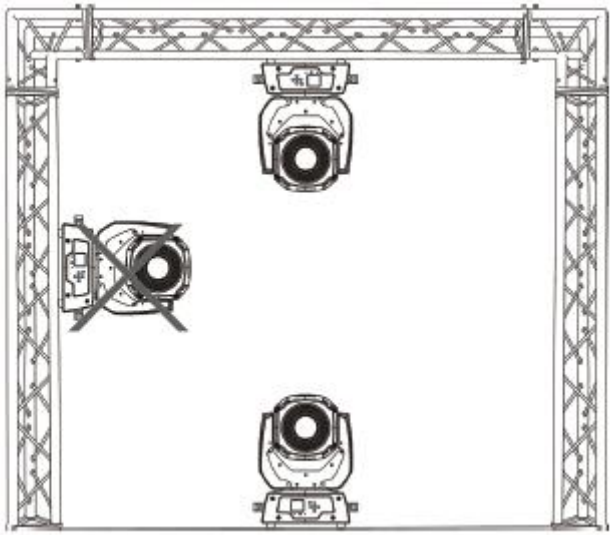

Inno Color Beam Z7 možno plne prevádzkovať v dvoch rôznych montážnych pozíciách, zavesený zo stropu alebo položený na rovný povrch. Aby ste predišli internému poškodeniu spotrebiča, nikdy k montáži nepoužívajte stranu, ako je zobrazené vyššie. Uistite sa, či sa zariadenie nachádza minimálne 0,5 m od akýchkoľvek horľavých materiálov (dekorácie, atď). Ako bezpečnostné opatrenia pre prevenciu náhodného zranenia a/alebo nehody v prípade, že zlyhá držiak, vždy použite a nainštalujte bezpečnostný kábel (pozrite ďalšiu stranu). Ako sekundárne istenie nikdy nepoužívajte madlá.

UPOZORNENIE: Vhodná prevádzková teplota pre toto osvetľovacie zariadenie je od -25 ˚ C do 45 ˚ C. Toto osvetľovacie zariadenie neumiestňujte do prostredia, kedy sú teploty nad alebo pod vyššie uvedenými teplotami. Vďaka tomu bude prevádzka zariadenia čo najlepšie a pomôže predĺžiť životnosť zariadení.

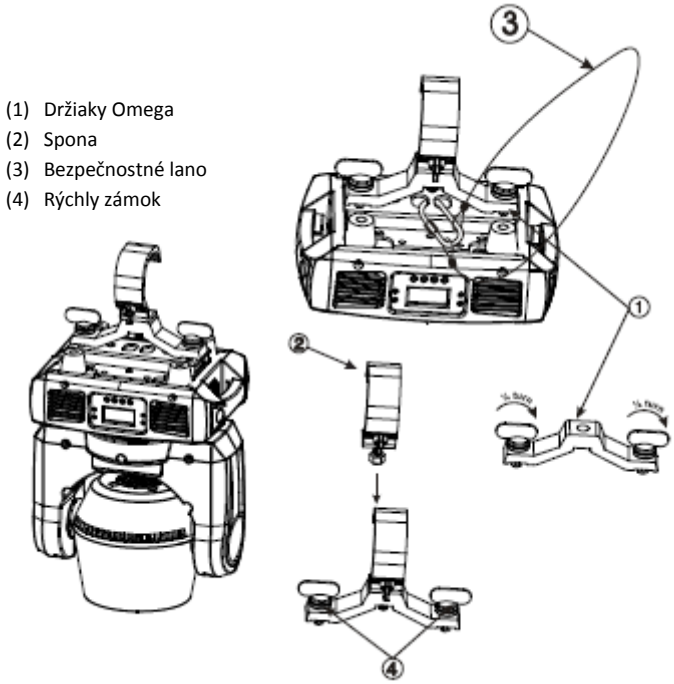

Jednu svorku priskrutkujte pomocou skrutky M12 a matice na držiak Omega. Presuňte spojky držiaku Omega do príslušných otvorov v spodnej časti Inno Color Beam Z7. Spojky utiahnite v smere hodinových ručičiek. Pretiahnite bezpečnostný kábel dvoma otvormi v spodnej časti základne a nad držiakom Omega alebo závesným systémom alebo bezpečným fixačným bodom. Pretiahnite koniec do karabíny a utiahnite pomocou bezpečnostného skrutky.

NASTAVENIE

Napájanie: ADJ Inno Color Beam Z7 obsahuje automatický spínač napätia, ktorý po zapojení do zdroja napájania automaticky zistí stav napätia. Vďaka tomuto spínaču netreba mať obavy zo správneho napätia, toto zariadenie možno zapojiť kdekoľvek.

DMX-512: DMX je skratka pre Digital Multiplex. Toto je univerzálny protokol, používaný ako forma komunikácie medzi inteligentnými zariadeniami a regulátormi. DMX regulátor posiela údaje DMX pokynov z regulátora na zariadenie. DMX údaje sa posielajú ako sériové údaje, ktoré cestujú od zariadenia k zariadeniu cez dátovú „IN“ a dátovú „OUT“ XLR svorku, umiestnenú na všetkých DMX zariadeniach (väčšina regulátorov má iba svorku DATA „OUT“).

DMX Linking: DMX je jazyk, ktorý umožňuje všetkým typom a modelom rôznych výrobcov, aby sa vzájomne prepojili a prevádzkovali z jedného regulátora, kým sú všetky zariadenia a regulátor DMX kompatibilné. Na zaistenie vhodného prenosu DMX údajov, keď sa používa viacero DMX zariadení sa snažte použiť čo najkratšiu káblovú cestu. Poradie, v ktorom sú zariadenia pripojené na DMX linku neovplyvňuje DMX adresovanie. Napríklad; zariadenie, priradená DMX adresa 1 môže byť umiestnená kdekoľvek v DMX reťazci, na začiatku, na konci alebo kdekoľvek v strede. Keď sa zariadeniu priradí DMX adresa 1, DMX regulátor vie poslať ÚDAJE priradené adresy 1 do tejto jednotky, bez ohľadu, kde je umiestnené v DMX reťazci.

Požiadavky na dátový kábel (DMX kábel) (Pre prevádzku DMX): Inno Color Beam Z7 je možné regulovať pomocou protokolu DMX-512. Inno Color Beam Z7 je 14 kanálové zariadenie DMX. DMX adresa sa nastavuje na zadnom paneli Inno Color Beam Z7. Vaša jednotka a váš DMX regulátor si vyžadujú pre dátový vstup a výstup schválený DMX-512 110 ohmový kábel (obrázok 1). Odporúčame vám káble Accu-Cable DMX. Ak si vyrábate vaše vlastné káble, určite použite štandardné 110-120 Ohmové tienené káble (Tento kábel sa dá zakúpiť v takmer všetkých obchodoch, ktoré v takmer všetkých profesionálnych obchodoch so zvukovými zariadeniami). Vaše káble by mali byť vyrobené so zástrčkovým a zásuvkovým XLR konektorom, každý na jednom z koncov kábla. Tak isto nezabudnite, že DMX kábel musí byť pripojený do uzavretého reťazca a nedá sa vetviť .

Figure 1

Upozornenie: Dávajte pozor, aby ste pri výrobe vlastných káblov postupovali podľa obrázkov dva a tri. Na XLR konektore nepoužívajte zemniace oko. Nepripájajte tieniaci vodič kábla na zemnacie oko, alebo nechajte, aby tieniaci kontakt prišiel do kontaktu s vonkajším krytom XLR. Uzemnenie tienenia môže spôsobiť skrat a chaotické správanie.

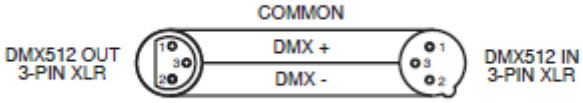

Figure 2

Obrázok 3

Konfigurácia kolíkov XLR
Kolík 1 = Zem
Kolík 2 = Dátový komplement (negatívny)
Kolík 3 = Dátová jednotka (pozitívny)

Zvláštna poznámka: Ukončenie linky. Keď sa používajú dlhšie káblové dráhy, môže byť potrebné použiť na poslednej jednotke terminátor, aby sa predišlo chaotickému správaniu sa zariadenia. Terminátor je 90-120 ohmový ¼ wattový rezistor, ktorý je pripojený medzi kolíky 2 a 3 zástrčkového XLR konektora (DATA + a DATA -). Toto zariadenie je vložené do zásuvkového XLR konektora posledného zariadenia vo vašom uzavretom cykle na uzavretie linky. Použitie káblového terminátora (ADJ číslo súčiastky Z-DMX/T) zníži možnosti chybového správania.

NASTAVENIE (pokračovanie)

Terminátor znižuje chyby signálu a znižuje problémy s prenosom signálu a interferenciou. Odporúča sa pripojiť DMX terminátor (Odpor 120 Ohm 1/4 W medzi PIN 2 (DMX-) a PIN 3 (DMX +) na poslednom zariadení.

Obrázok 4

5 kolíkové XLR DMX konektory. Niektorí výrobcovia používajú na prenos dát 5 kolíkové XLR konektory pre dátové káble namiesto 3 kolíkových. 5 kolíkové XLR zariadenia môžu byť zaradené do 3 kolíkovej XLR DMX linky. Pri vložení štandardných 5 kolíkových dátových káblov XLR v 3 kolíkovej linke sa musí použiť káblový adaptér, tieto adaptéry sa dajú bežne kúpiť vo väčšine obchodov s elektrickými spotrebičmi. Nasledujúca tabuľka upresňuje správnu konverziu káblov.

Konverzia 3 kolíkového na 5 kolíkový XLR		
Vodič	3 kolík XLR zásuvka (Výst)	5 kolík XLR zásuvka (Vst)
Uzemnenie/tienenie	Kolík 1	Kolík 1
Dátový komplement (- signál)	Kolík 2	Kolík 2
Dátová jednotka (+ signál)	Kolík 3	Kolík 3
Nepoužíva sa		Kolík 4 - Nepoužíva sa
Nepoužíva sa		Kolík 5 - Nepoužíva sa

SYSTÉMOVÉ MENU

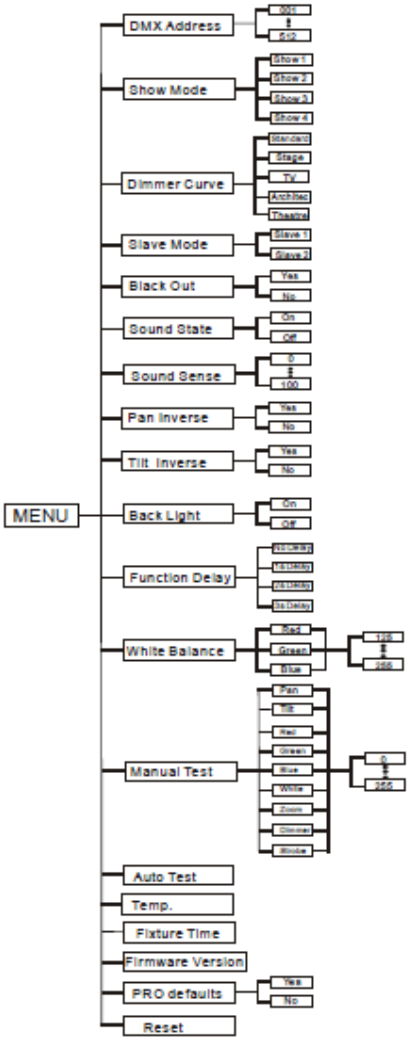

DMX adresa - **Nastavenie adresy DMX**

1. Stláčajte tlačidlo MENU, až kým sa nezobrazí "DMX Address", potom stlačte ENTER.
2. Teraz sa zobrazí “X”, "X" predstavuje zobrazenú adresu. Stlačte tlačidlá HORE alebo DOLE, aby ste si vybrali želanú adresu.
3. Pre potvrdenie stlačte ENTER a potom stlačte a podržte tlačidlo MENU minimálne po dobu 3 sekúnd.

Režim Show **- Režimy Show 1 - 4 (Prednastavené šou).**

1. Stláčajte tlačidlo MENU, až kým sa nezobrazí "Show Mode", potom stlačte ENTER.
2. Teraz sa zobrazí “Show X”, “X” predstavuje číslo medzi 1-4. Stláčajte tlačidlo HORE, alebo DOLE, až kým sa nezobrazí želaná šou a pre potvrdenie stlačte ENTER Po stlačení ENTER stlačte a podržte tlačidlo MENU minimálne po dobu 3 sekúnd.

Krivka stlmenia **- V tomto režime môžete vybrať krivku stlmenia.**

1. Stláčajte tlačidlo MENU, až kým sa nezobrazí "Dimmer Curve", potom stlačte ENTER.
2. Teraz sa zobrazí aktuálna krivka.
3. Stláčajte tlačidlo HORE alebo DOLE, až kým sa nezobrazí želaná krivka a pre potvrdenie stlačte ENTER

Režim Slave - **toto vám umožní nastaviť jednotku ako master, alebo ako slave v konfigurácii master/slave.**

1. Stláčajte tlačidlo MENU, až kým sa nezobrazí "Slave Mode", potom stlačte ENTER. Zobrazí sa buď „Slave 1“ alebo „Slave 2“.
2. Stláčajte tlačidlo HORE, alebo DOLE, až kým sa nezobrazí želaný režim Slave, potom stlačte ENTER

POZNÁMKA: V konfigurácii Master / Slave nastavíte jedno zariadenie na Master a ďalšie nastavíte na "Slave 2", zariadenia budú mať kontrastné pohyby.

Výpadok **- Toto aktivuje/deaktivuje výpadok.**

1. Stláčajte tlačidlo MENU, až kým sa nezobrazí "Black Out", potom stlačte ENTER.
2. Teraz sa zobrazí "Yes" alebo "No". Stlačte tlačidlá HORE alebo DOLE, aby ste prepli medzi "Yes" alebo "No".
3. Pre potvrdenie nastavenia stlačte ENTER.

Zvuk **- V tomto režimu sa zariadenie spustí vo zvukovo aktiv. režimu.**

1. Stláčajte tlačidlo MENU, až kým sa nezobrazí "Sound State", potom stlačte ENTER.
2. Zobrazí sa "ON" alebo "OFF". Stlačte tlačidlá HORE alebo DOLE, aby ste prepli medzi "On" alebo "Off".
3. Pre potvrdenie svojho výberu stlačte ENTER, pre aktiváciu stlačte a podržte tlačidlo MENU.

Citlivosť zvuku **- V tomto režime môžete nastaviť citlivosť zvuku zvukovo aktívneho režimu.**

1. Stláčajte tlačidlo MENU, až kým sa nezobrazí "Sound Sense", potom stlačte ENTER.
2. Na nastavenie citlivosti použite tlačidlá HORE alebo DOLE. Úroveň citlivosti je možné nastaviť medzi 0 (najnižšie) a 100 (najvyššia).
3. Stlačte ENTER na nastavenie vašej úrovne.

Inverzia sklonu **- Inverzia sklonu**

1. Stláčajte tlačidlo MENU, až kým sa nezobrazí "Pan Inverse", potom stlačte ENTER. Zobrazí sa "Yes" alebo "No".

2. Pre aktiváciu inverzie sklonu stlačte tlačítkom HORE alebo DOLE kým sa nezobrazí "Yes", pre potvrdenie stlačte ENTER. Pre deaktiváciu inverzie sklonu vyberte "No" a stlačte Enter.

Inverzia sklonu **- Inverzia sklonu**

1. Stláčajte tlačidlo MENU, až kým sa nezobrazí "Tilt Inverse", potom stlačte ENTER. Zobrazí sa "Yes" alebo "No".
2. Pre aktiváciu inverzie sklonu stlačte tlačítkom HORE alebo DOLE kým sa nezobrazí "Yes", pre potvrdenie stlačte ENTER. Pre deaktiváciu inverzie sklonu vyberte "No" a stlačte Enter.

Podsvietenie **- S touto funkciou môžete podsvietenie automaticky vypnúť po jednej minúte.**

1. Stláčajte tlačidlo MENU, až kým sa nezobrazí "Back Light", potom stlačte ENTER.
2. Zobrazí sa "ON" alebo "OFF". Pre výber "ON" stlačte tlačidlá HORE alebo DOLE a nechajte podsvietenie neustále zapnuté alebo "OFF" a nechajte displej LED vypnúť po uplynutí 1 minúte. Na opakované zapnutie podsvietenia stlačte akékoľvek tlačidlo.
3. Pre potvrdenie stlačte ENTER.

Funkcia oneskorenia **- Vďaka tejto funkcii je možné oneskoriť funkciu vypnutia 14 kanálov.**

1. Stláčajte tlačidlo MENU, až kým sa nezobrazí "Function Delay", potom stlačte ENTER.
2. Zobrazí sa "No Delay" ale čas medzi 1 - 3 s.

Toto číslo predstavuje nastavenie oneskorenia. Na nastavenie oneskorenia výpadku použite tlačidlá HORE alebo DOLE.
Príklad: Ak je oneskorenie nastavené na 3 sekundy v čase, keď ste v režime 14 kanálov DMX a hodnoty kanála 12 sú v rozmedzí 226-235, zariadenie sa pohne a potom sa vypne na dobu 3 sekúnd.
3. Pre potvrdenie stlačte ENTER.

Vyváženie bielej **- Pomocou tejto funkcie môžete nastaviť farby RGB a dosiahnuť tak požadovanej farby..**

1. Stláčajte tlačidlo MENU, až kým sa nezobrazí "Vyváženie bielej", potom stlačte ENTER.
2. Pre nastavenie farby použite tlačidlá HORE alebo DOLE.
3. Akonáhle nájdete požadovanú farbu, stlačte ENTER a zobrazená hodnota začne blikať. Na nastavenie hodnoty použite tlačidlá HORE alebo DOLE. Akonáhle vykonáte nastavenie, stlačte ENTER.
4. Kroky 2-3 opakujte kým nebudete spokojní.

Manuálny test **- Pomocou tejto funkcie môžete manuálne testovať individuálne funkcie.**

1. Stláčajte tlačidlo MENU, až kým sa nezobrazí "Manualny test", potom stlačte ENTER.
2. Pre nájdenie farieb alebo funkcií použite tlačidlá HORE alebo DOLE. Taktiež môžete otestovať funkciu strobovania, ztlmovača a zoom.
3. Akonáhle nájdete požadovanú farbu alebo funkciu, stlačte ENTER a zobrazená hodnota začne blikať. Teraz môžete hodnoty nastaviť pomocou tlačidiel HORE alebo DOLE.
Akonáhle testovanie dokončíte, stlačte tlačidlo ENTER.
4. Pre ukončenie stlačte tlačidlo MENU.

Automatický test **- Táto funkcia spustí vlastný testovací program.**

1. Stláčajte tlačidlo MENU, až kým sa nezobrazí "Auto test", potom stlačte ENTER.
2. Zariadenie teraz vykoná vlastný test. Pre ukončenie stlačte tlačidlo MENU.

Tepl. **Pomocou tejto funkcie môžete zobraziť prevádzkovú teplotu jednotky.**

1. Stláčajte tlačidlo MENU, až kým sa nezobrazí "TEMP", potom stlačte ENTER.
2. Teraz sa zobrazí aktuálna prevádzková teplota zariadenia. Na ukončenie stlačte MENU.

Čas zariadenia **- Pomocou tejto funkcie môžete zobraziť čas chodu jednotky.**

1. Stláčajte tlačidlo MENU, až kým sa nezobrazí "Fixture Time", potom stlačte ENTER.
2. Teraz sa zobrazí prevádzková teplota zariadenia. Na ukončenie stlačte MENU.

Verzia firmware **- Tu sa zobrazí verzia softvéru**

1. Stláčajte tlačidlo MENU, až kým sa nezobrazí "Firmware Version". Stlačte tlačidlo ENTER a zobrazí sa verzia softvéru.
2. Pre ukončenie tejto funkcie stlačte tlačidlo MENU.

PRO predvolené **- Táto funkcia obnoví továrenské nastavenie.**

1. Stláčajte tlačidlo MENU, až kým sa nezobrazí "PRO default", potom stlačte ENTER.
2. Teraz sa zobrazí "ÁNO" alebo "NIE". Pre výber "ÁNO" stlačte tlačidlo HORE alebo DOLE a prepnite späť na východiskové nastavenie a stlačte ENTER.

Reset **- Túto funkciu použite k reštartu motorov.**

1. Stláčajte tlačidlo MENU, až kým sa nezobrazí "Reset", potom stlačte ENTER.
2. Zariadenie teraz reštartuje motory.

OVLÁDANIE UC3

Pohotovostný režim	Výpadok zariadenia		
Funkcia	1. Synch. Strobovanie 2. Strobovanie 2 lúčov Strobovanie zvuku	Výber šou 1-4	1. Podržte a zmeňte pozíciu sklonu Master 2. Podržte a zmeňte pozíciu náklonu Master 3. Podržte a zmeňte pozíciu stlmovača Master 4. Podržte a zmeňte pozíciu sklonu Slave 5. Podržte a zmeňte pozíciu náklonu Slave 6. Podržte a zmeňte pozíciu stlmovača Slave
Režim	*Zvuk (LED vyp.)*	*LED zap.*	*rýchlo blikajúca LED*

UNIVERZÁLNA DMX REGULÁCIA

Univerzálna DMX regulácia: Táto funkcia vám umožní použiť univerzálny ovládač DMX-512 Elation® k ovládaní vzorov, strobovania a tlmenia. Ovládač DMX vám umožní vytvoriť unikátne programy, ktoré sú šité na mieru vašim individuálnym potrebám. Inno Color Beam Z7 je 14 kanálové zariadenie DMX.
1. Táto funkcia Vám umožní ovládať jednotlivé zariadenia
pomocou štandardného ovládača DMX 512. Vlastnosti DMX nájdete na stranách 12-14.
2. Ak chcete spustiť zariadenie v režime DMX, nastavte požadovaný kanál a potom nastavte svoju adresu DMX, postupujte podľa pokynov na strane 9, a údajov pre nastavenie, ktoré dostanete spoločne s ovládačom DMX.
3. Pripojte zariadenie cez XLR konektory na akýkoľvek štandardný DMX regulátor.
4. Pre dlhšie káble (dlhšie ako 100 stôp) použite koncovku.

KONFIGURÁCIA MASTER-SLAVE

Konfigurácia Master-Slave: Táto funkcia vám umožní spojiť až 16 jednotiek a nepoužívať ovládač. Jednotky budú zvukovo aktivované. V režime Master-Slave bude jedna jednotka fungovať ako riadiaca jednotka a ostatné budú reagovať na zabudované programy riadiacej jednotky. Jednotka môže fungovať ako Master alebo ako Slave.

1. S využitím DMX káblov, prepojte reťazovo vaše jednotky cez XLR konektor vzadu na jednotke. Nezabudnite, zástrčkový XLR konektor je vstup a zásuvkový XLR konektor je výstup. Prvá jednotka v reťazci (master) použije iba konektor XLR - Posledná jednotka v reťazci uplatňuje iba zásuvkový XLR konektor. Pre dlhšie káble navrhujeme použiť u posledného zariadenia koncovku.
2. Nastavte jednotku „Master“ do želaného režimu prevádzky.
3. Stláčajte tlačidlo MENU, až kým sa nezobrazí „Slave Mode“, potom stlačte ENTER. Zobrazí sa buď „Slave 1“ alebo „Slave 2“, stlačte ENTER. Viac informácií nájdete na strane 9.
4. Teraz bude jednotka "Slave" nasledovať jednotku „Master“.

KANÁL 14 - REŽIM

Kanál	Hodnota	Funkcia
1	0 - 255	SKLON 0° - 540°
2	0 - 255	SKLON
3	0 - 255	SKLON 0° - 220°
4	0 - 255	JEMNÝ SKLON
5	0 - 255	ČERVENÁ 0% - 100%
6	0 - 255	ZELENÁ 0% - 100%
7	0 - 255	MODRÁ 0% - 100%
8	0 - 255	BIELA 0% - 100%

KANÁL 14 - REŽIM (pokračovanie)		
9		FAREBNÁ MAKRA
	0	VYP.
	1 - 4	MAKRO 1
	5 - 8	MAKRO 2
	9 - 12	MAKRO 3
	13 - 16	MAKRO 4
	17 - 20	MAKRO 5
	21 - 24	MAKRO 6
	25 - 28	MAKRO 7
	29 - 32	MAKRO 8
	33 - 36	MAKRO 9
	37 - 40	MAKRO 10
	41 - 44	MAKRO 11
	45 - 48	MAKRO 12
	49 - 52	MAKRO 13
	53 - 56	MAKRO 14
	57 - 60	MAKRO 15
	61 - 64	MAKRO 16
	65 - 68	MAKRO 17
	69 - 72	MAKRO 18
	73 - 76	MAKRO 19
	77 - 80	MAKRO 20
	81 - 84	MAKRO 21
	85 - 88	MAKRO 22
	89 - 92	MAKRO 23
	93 - 96	MAKRO 24
	97 - 100	MAKRO 25
	101 - 104	MAKRO 26
	105 - 108	MAKRO 27
	109 - 112	MAKRO 28
	113 - 116	MAKRO 29
	117 - 120	MAKRO 30
	121 - 124	MAKRO 31
	125 - 128	MAKRO 32
	129 - 132	MAKRO 33
	133 - 136	MAKRO 34
	137 - 140	MAKRO 35
	141 - 144	MAKRO 36
	145 - 148	MAKRO 37
	149 - 152	MAKRO 38
	153 - 156	MAKRO 39
	157 - 160	MAKRO 40
	161 - 164	MAKRO 41
	165 - 168	MAKRO 42
	169 - 172	MAKRO 43
	173 - 176	MAKRO 44
	177 - 180	MAKRO 45
	181 - 184	MAKRO 46
	185 - 188	MAKRO 47
	189 - 192	MAKRO 48
	193 - 196	MAKRO 49
	197 - 200	MAKRO 50
	201 - 204	MAKRO 51
	205 - 208	MAKRO 52
	209 - 212	MAKRO 53
	213 - 216	MAKRO 54
	217 - 220	MAKRO 55
	221 - 224	MAKRO 56
	225 - 228	MAKRO 57
	229 - 23	MAKRO 58

KANÁL 14 - REŽIM (pokračovanie)		
9	233 - 236 237 - 240 241 - 244 245 - 248 249 - 252 253 - 255	MAKRO 59 MAKRO 60 MAKRO 61 MAKRO 62 MAKRO 63 MAKRO 64
10		ZÁVIERKA/STROBOVANIE
	0 - 19	ZÁVIERKA UZAVRENÁ
	20 - 24	OTVORENIE
	25 - 64	STROBOVANIE RÝCHLO-POMALY
	65 - 69	OTVORENIE
	70 - 84	POMALÉ OTVORENIE - RÝCHLE ZATVORENIE
	85 - 89	OTVORENIE
	90 - 104	POMALÉ OTVORENIE - RÝCHLE ZATVORENIE
	105 - 109	OTVORENIE
	110 - 124	NÁHODNÉ STROBOVANIE
	125 - 129	OTVORENIE
	130 - 144	NÁHODNÝ IMPULZ OTVORENIA
	145 - 149	OTVORENIE
	150 - 164	NÁHODNÝ IMPULZ ZAVRETIA
	165 - 169	OTVORENIE
	170 - 184	IMPULZ EXPLÓZIE
	185 - 189	OTVORENIE
	190 - 204	NÁHODNÝ IMPULZ EXPLÓZIE
	205 - 209	OTVORENIE
	210 - 224	PULZOVANIE
	225 - 229	OTVORENIE
	230 - 244	EXPLÓZIA
	245 - 255	OTVORENIE
11		NADRADENÝ STLMOVAČ
	0 - 255	0% - 100%
12		ZOOM
	0 - 225	ŠIROKÝ - ÚZKÝ
13		RÝCHLOSŤ POHYBU SKLONU/NÁKLONU MAX. - MIN.
	0 - 225	RÝCHLOSŤ POHYBU
14		RESET
	0 - 9	ŽIADNA FUNKCIA
	10 - 14	REŠTARTOVAŤ VŠETKO
	15 - 255	ŽIADNA FUNKCIA

FOTOMETRICKÁ TABUĽKA

Úhol lúča 10°

R	7600	1700	917	500	328	(Lux)
G	19600	5300	2300	1340	830	
B	690	202	99	61	47	
W	21800	6100	2680	1490	150	
RGBW	47500	12700	5000	3200	1950	

Úhol lúča 60°

R	610	200	87	55	42	(Lux)
G	1500	430	204	125	86	
B	73	32	25	21	17	
W	1680	480	217	132	91	
RGBW	3680	980	440	265	160	

Vzdialenosť (m)

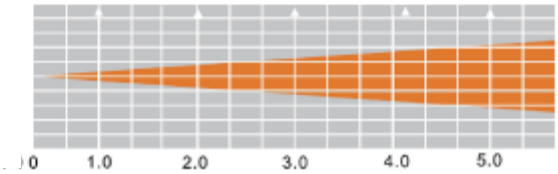

TABULKA NASTAVENIA STLMOVAČA

Stlmovač

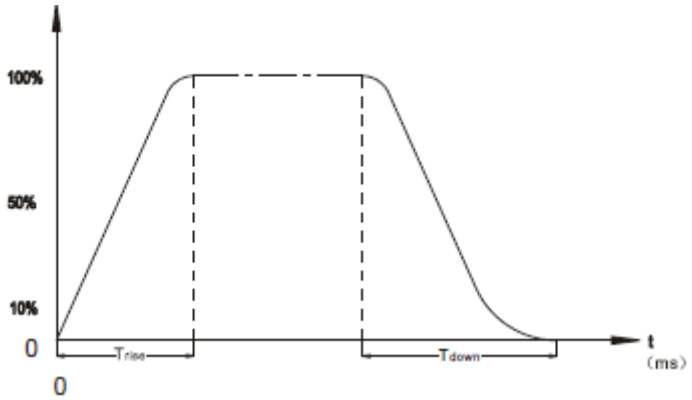

Efekt rampy	0 255 0S (Čas stlmenia)		0 255 1S (Čas stlmenia)	
	T vzostup (ms)	T pokles (ms)	T vzostup (ms)	T pokles (ms)
Štandardný	0	0	0	0
Fáze	780	1100	1540	1660
TV	1180	1520	1860	1940
Architektúra	1380	1730	2040	2120
Divadlo	1580	1940	2230	2280

VÝMENA POISTKY

Nájdite a vymeňte napájací kábel jednotky. Keď už bol kábel odmontovaný, nájdite držiak poistky, umiestnený vnútri napájacej zásuvky. Vložte skrutkovač na skrutky s plochou hlavou do napájacej zásuvky a jemne vypáčte von držiak poistky. Vyberte chybnú poistku a vymeňte za novú. Držiak poistky má zabudovanú zásuvku pre náhradnú poistku a dávajte si pozor, aby ste nezamenili náhradnú poistku s aktívnou poistkou.

ČISTENIE

Kvôli zbytkom hmly, dymu a prachu je potrebné pravidelne čistiť vonkajšiu a vnútornú šošovku aby sa optimalizoval svetelný výstup.

1. Na utretie vonkajšieho krytu použite normálny čistiaci prostriedok na sklo a mäkkú látku.

Frekvencia čistenia závisí od prostredia, v ktorom zariadenie pracuje (t.j. dym, zbytky hmly, prach, rosa).

RIEŠENIE PROBLÉMOV

Nižšie je uvedených niekoľko obvyklých problémov, s ktorými sa užívateľ môže stretnúť, s riešeniami.

Jednotka nereaguje na DMX:

1. Skontrolujte, či sú DMX káble pripojené správne a sú správne pripojené (kolík 3 je „horúci“, na niektorých iných DMX zariadeniach môže byť "horúci kolík" 2). Tak isto skontrolujte, či sú všetky káble pripojené na správne konektory, záleží na tom, ako sú pripojené vstupy a výstupy.

Jednotka nereaguje na zvuk:

1. Tiché alebo vysoké zvuky jednotku neaktivujú.
2. Skontrolujte úroveň citlivosti zvuku.

TECHNICKÉ ÚDAJE:

Model:	***Inno Color Beam Z7***
Napätie:	100V~240V 50Hz/60Hz
LED:	7 x 10W Quad LED (4-in1)
Spotreba:	104W
Uhol lúča:	10 - 60 stupňov
Poistka:	7Amp
Napájací kábel:	4 zar. max. (120 V) 8 zar. max. (230V)
Hmotnosť:	17 lb./ 7,5 kg
Rozmery:	10,5” (D) x 6,75” (Š) x 13,5” (V) 262 x 167 x 340mm
Farby:	Farebný mix RGBW
Kanály DMX:	14 kanály DMX
Pracovná poloha:	Akákoľvek bezpečná pracovná poloha

Automatická detekcia napätia *Toto zariadenie obsahuje automatický spínač napätia, ktorý po zapojení do zdroja napájania automaticky zistí stav napätia.*

Upozornenie: Špecifikácie a zlepšenia konštrukcie tejto jednotky a tohto návodu podliehajú zmenám bez predchádzajúceho písomného ohlásenia.

ROHS - Veľký príspevok pre zachovanie životného prostredia

Drahý zákazník,

Európska únia prijala smernicu pri obmedzeniu/zákaze používania nebezpečných látok. Táto smernica, uvádzaná ako ROHS je často diskutovanou témou v elektronickom priemysle.

Okrem iného, obmedzuje použitie šiestich materiálov Olovo (Pb), Ortuť (Hg), šesťmocný chróm (CR VI), kadmium (Cd), polybrimátované bifenyly ako spomaľovač horenia (PBB), polybromidované difenyly sú tak isto spomaľovačmi horenia (PBDE). Smernica platí pre takmer všetky elektronické a elektrické zariadenia, ktorých prevádzkový režim obsahuje elektrické alebo elektromagnetické polia – v krátkosti: Každý druh elektroniky, ktoré máme okolo seba v domácnosti alebo v práci.

Ako výrobcovia výrobkov značiek AMERICAN AUDIO, AMERICAN DJ, ELATION Professional a ACCLAIM Lighting, sme povinní vyhovieť smernici RoHS. Preto už dva roky pred zavedením smernice sme začali hľadať alternatívne materiály a výrobné procesy, ktoré šetria životné prostredie.

Takže dávno predtým, než začala platiť smernica RoHS, všetky naše výrobky boli vyrábané tak, aby vyhovovali normám Európskej únie. Pri pravidelných auditoch a testoch materiálov stále môžeme zaistiť, aby komponenty, ktoré používame, vždy vyhovovali RoHS a že výrobný proces, pokiaľ to technológia umožňuje, šetrí životné prostredie.

Smernica ROHS je dôležitým krokom pri ochrane nášho životného prostredia. My, ako výrobcovia sa cítime zaviazaní, aby sme v tomto smere prispeli.

WEEE – Odpady z elektrických a elektronických zariadení

Každý rok končia na skládkach tony elektronických komponentov, ktoré sú škodlivé pre životné prostredie. Na zaistenie najlepšej možnej likvidácie alebo recyklácie elektronických komponentov, Európska únia prijala smernicu WEEE.

Systém WEEE (Likvidácia elektrických a elektronických zariadení) sa dá porovnať so systémom „Green Spot“, ktorý sa už niekoľko rokov používa. Výrobcovia musia prispieť k recyklácii odpadu v okamihu, kedy výrobok uvoľnia do predaja. Finančné zdroje, ktoré sú takto získané budú použité na vyvinutie spoločného systému odpadového hospodárstva. Preto dokážeme zaistiť profesionálny a voči životnému prostrediu šetrný program likvidácie a recyklácie.

Ako výrobcovia, sme súčasťou nemeckého systému EAR a prispievame do neho

(Registrácia v Nemecku: DE41027552)

To znamená, že výrobky spoločností AMERICAN DJ a AMERICAN AUDIO je možné bezplatne nechávať v zberných bodoch a použijú sa v recyklačnom programe. Produkty spoločnosti ELATION Professional, ktoré využívajú iba profesionáli, budeme spracovávať my. Pošlite prosím výrobky Elation priamo nám, keď uplynie ich životnosť, aby sme ich mohli profesionálne zlikvidovať.

Ako vyššie uvedené ROHS, smernica WEEE je dôležitým príspevkom k ochrane životného prostredia a sme radi, že môžeme vyčistiť životné prostredie pomocou tohto systému likvidácie.

Veľmi radi odpovieme na vaše otázky a vaše návrhy sú vítané na info@americandj.eu

POZNÁMKY

A.D.J. Supply Europe B.V.
Junostraat 2
6468 EW Kerkrade
Holandsko
www.americandj.eu